Nordic screen 120

Et solskjermingsprodukt med moderne og tidsriktig design som egner seg godt under krevende værforhold. Komponenter av høy kvalitet sikrer lang levetid. Kassett laget av ekstrudert aluminium gir forhøyet slitestyrke slik at produktene varer i mange år. Kan betjenes med SomFy som er verdensledende leverandør av fjernstyring for solskjerming. Tekstiler av høyeste kvalitet fra den anerkjente leverandøren Copaco. Enestående zip-mekanisme holder duken på plass og sørger for en glatt overflate selv om det blåser

STANDARD KONSTRUKSJONSFARGER

RAL 9016	RAL 8014	RAL 9006	RAL 9007	RAL 8019	RAL 8014
RAL 9001	RAL 9005	DB 703	RAL 7024	RAL 7016	RAL 7039

Produkt dimensjoner

Max bredde 5000 mm
Max høyde 5000 mm
Rør Ø 78

Standard kolleksjon

Copaco: Serge 600,
Serge 1%, Serge Lunar BO

Kassett

Firkantet, ekstrudert aluminium

copaco screenweavers

Serge Ferrari

EL-drift

somfy

KASSETT NORDIC SCREEN 120

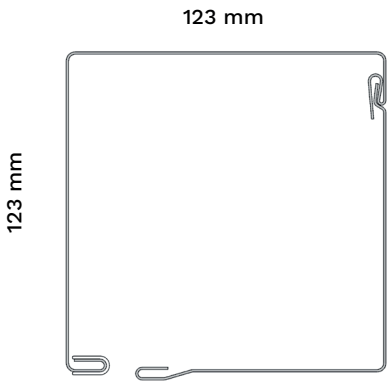

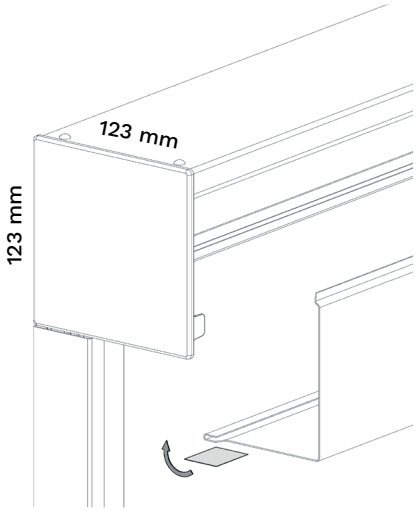

BRAKETTER

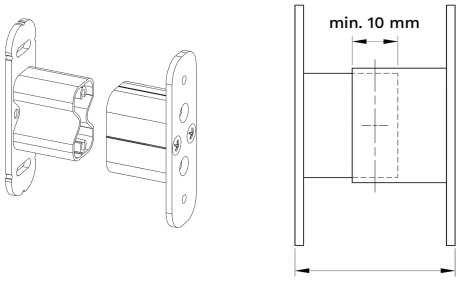

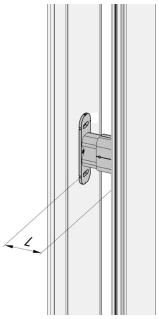

BUNNLIST

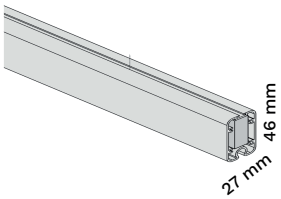

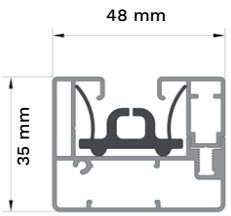

SIDESKINNE MED ZIP

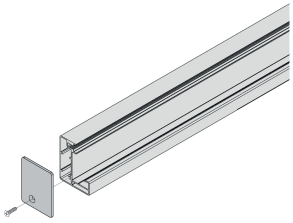

*Produsenten forbeholder seg retten til å endre konstruksjonen av produktene.